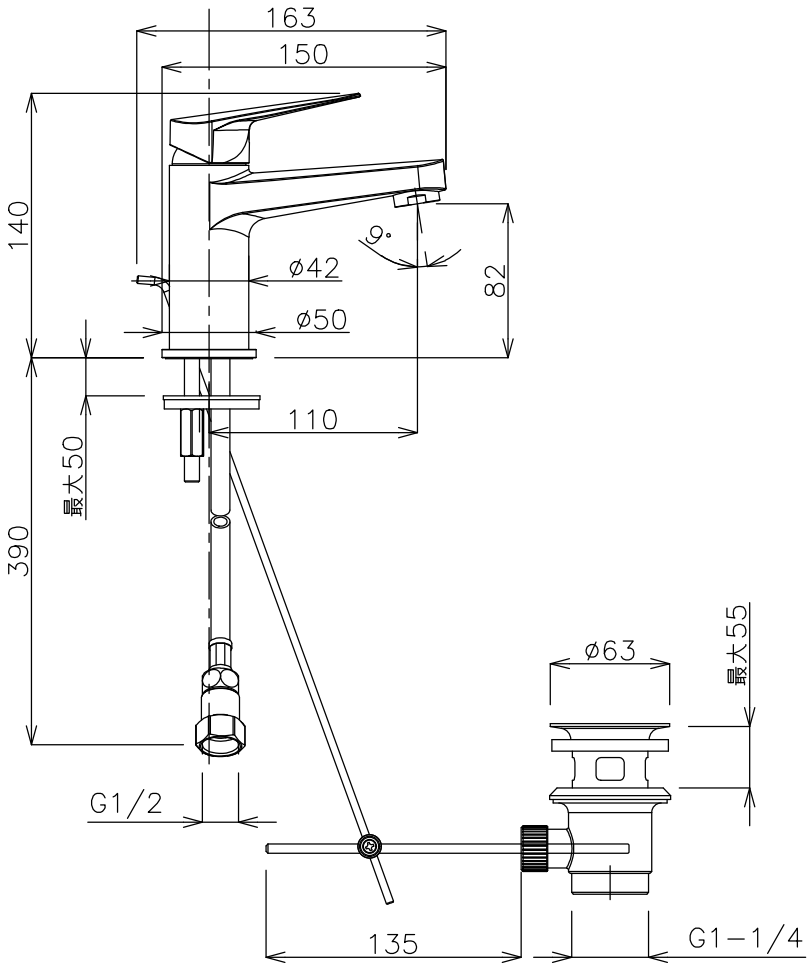

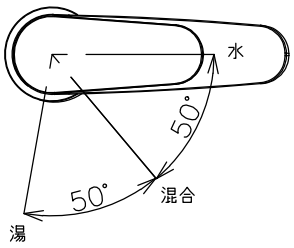

カウンター開口φ35

アドヴァングループ ADVAN GROUP	品番 NB−E101118.1CR					単位 mm
	名称 ブルース 背低 PU付属	日付	SCALE	製図	検図	
		24.08.01	S=1：4	−−		